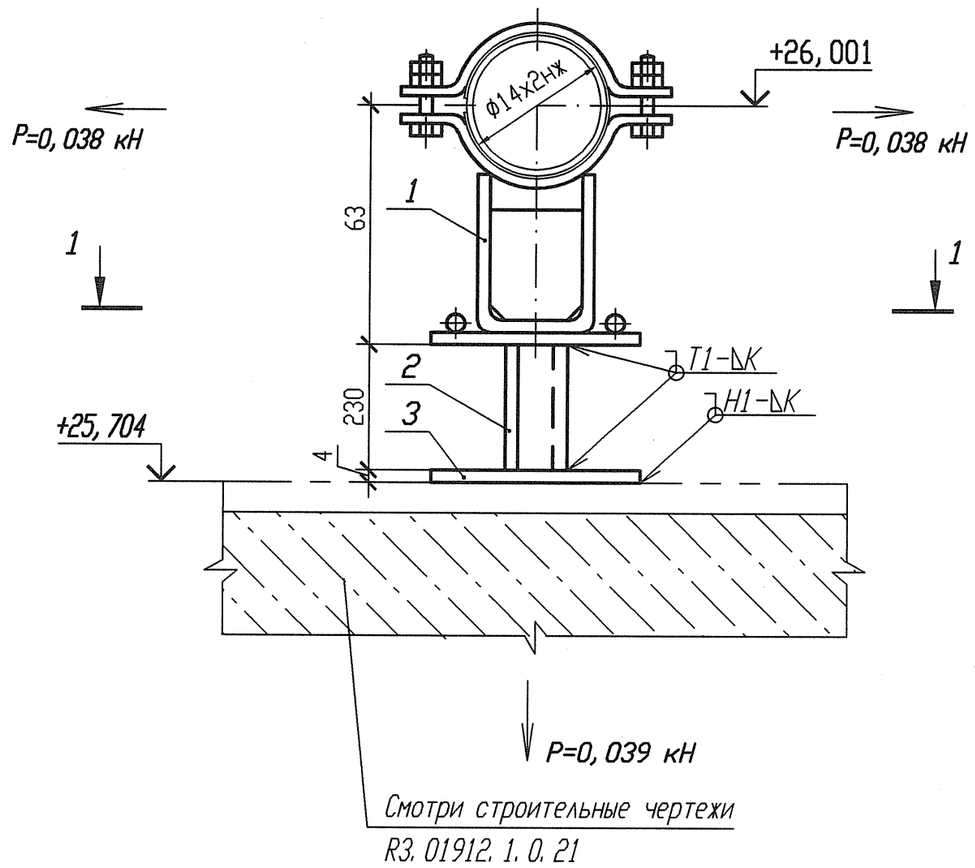


Спецификация деталей

| Поз. | Обозначение | Наименование | Кол. | Материал | Масса, кг ед. | Масса, кг общ. | Приме-чание |
|---|---|---|---|---|---|---|---|
| 1 | 18-517. 000-23 | Опора 14 | 1 | Сборный | 1, 4495 | 1, 4495 | |
| 2 | ГОСТ 8509-93 | Уголок В- 40х40х4 l=230 | 2 | Ст 3 пс 2-сВ ГОСТ 535-2005 | 0, 5566 | 1, 1132 | |
| 3 | ГОСТ 19903-74 | Лист Б-ПН 4х90х90 | 1 | Ст 3 сп 5-сВ ГОСТ 14637-89 | 0, 2543 | 0, 2543 | |
| | | | | | | | |
| | | | | | | | |
| | | | | | | | |
| | | | | | | | |
| | | | | | | | |
| | ГОСТ 9467-75 | Электроды | | УОНИИ 13/45 | | - | |
| | | | | | Итого: | | 2, 817 |

Разрез 1-1

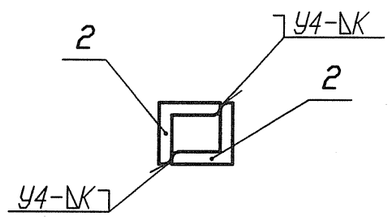


1 Привязку опоры смотри 3ТС10Z05.
2 Сварку производить по ГОСТ 5264-80.
3 Отметка трубопровода подлежит уточнению в соответствии с уклоном трубопровода.
4 Р - максимальная нагрузка на опору с учетом сейсмических воздействий.
5 Катет шва (К) принять по наименьшей толщине свариваемых деталей.
6 Изготовить один комплект.

| Изм. | Кол. уч. | Лист | Nдок. | Подпись | Дата |
|---|---|---|---|---|---|
| Инж. 2к. | | Сидоренко | | | 17.05 |
| Пров. инж. 2к. | | Случевская | | | 17.05 |
| Пров. вед. инж. | | Махотина | | | 17.05 |
| Нач. гр. | | Хубрев | | | 17.05 |
| Н. контр. | | Краснояров | | | 24.05 |

АРХИВНЫЙ ЭКЗЕМПЛЯР

Инв. N подл. R3. 03733. 1. 0. 13
Лист 135

R3. TC10. 3012. 013. 01. 00. 012

Ростовская АЭС Блок 3

| Редакторное отделение Герметичная часть Трубопроводы байпасной очистки воды I контура Рр больше 2. 2 МПа | Стадия | Лист | Листов |
|---|---|---|---|
| | Р | 1 | 1 |
| Опора скользящая направляющая 3ТС10У012 | ОАО "НИАЭП" 2012 | | |

Инв. N подл. | Подп. и дата | Взам. инв. N
R3. 03733. 1. 0. 13

Формат А3